Edificio Genebre. Av. de Joan Carles I, 46-48
08908 L'Hospitalet de Llobregat. Barcelona (Spain)
genebre@genebre.es - www.genebre.es

Art. 5952 00 Posicionador Electro-Neumático para Actuadores Neumáticos Lineales

Art. 5952 00 Electro-Pneumatic Positioner for Linear Pneumatic Actuators

Características	*Features*
1. El posicionador Electro - Neumático es utilizado para el control de válvulas con actuador neumático lineal por medio de una señal de control de 4 – 20 mA.	*1. The Electro - Pneumatic positioner is used for the control of valves with pneumatic linear actuator by means of a control signal of 4 - 20 mA.*
2. Se puede utilizar en actuadores neumáticos de doble efecto ó simple efecto.	*2. Can be used in double action or spring return pneumatic actuator.*
3. Fácil ajuste del cero y el recorrido.	*3. Easy to adjust zero and span.*
4. Fácil de invertir el sentido de giro (horario / anti - horario).	*4. Easy to convert reverse action (RA) to direct action (DA).*
5. Rápida y exacta respuesta.	*5. Fast and accurate response.*
6. Bajo consumo de aire.	*6. Low air consumption.*
7. Fácil conexionado de las tuberías de aire.	*7. Easy to install air tubing connection.*
8. Soporte y perno para montaje en válvula Genebre 5065 y 5065A incluido.	*8. Mounting bracket and shaft for 5065 and 5065A Genebre valve included.*

Edificio Genebre. Av. de Joan Carles I, 46-48
08908 L'Hospitalet de Llobregat. Barcelona (Spain)
genebre@genebre.es - www.genebre.es

Descripción / *Description*	Valores / *Values*
Señal de entrada / *Input signal*	4 – 20 mA
Impedancia / *Impedance*	250 ±15Ω
Presión de entrada / *Supply pressure*	1.4 ~ 7 bar (20 ~ 100psi)
Movimiento / *Stroke*	Lineal / *Linear* 10 – 150 mm
Conexión del aire / *Air connection*	G 1/4”
Conexión de manómetros / *Gauge connection*	G 1/8”
Protección / *Protection*	IP66
Temperatura ambiente / *Ambient temperature*	-20°C ~ 70°C
Linealidad / *Linearity*	± 1,5 % F.S. (final de escala)
Histéresis / *Hysteresis*	± 1,5 % F.S. (final de escala)
Sensibilidad / *Sensitivity*	± 0.4 % F.S. (final de escala)
Consumición del aire / *Air consumption*	3 LPM (Sup = 1.4 bar, 20psi)
Capacidad de flujo / *Flow capacity*	80 LPM (Sup =1.4 bar, 20psi)
Material / *Material*	Aleación de aluminio / *Aluminum Alloy*
Peso / *Weight*	2,7 Kg.

DIMENSIONES – *DIMENSIONS*

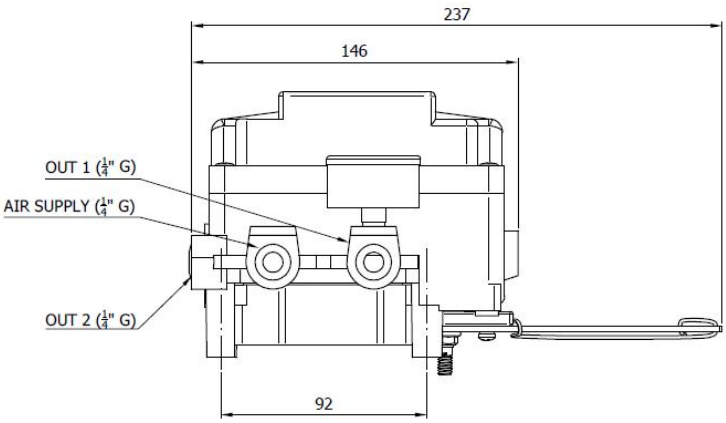

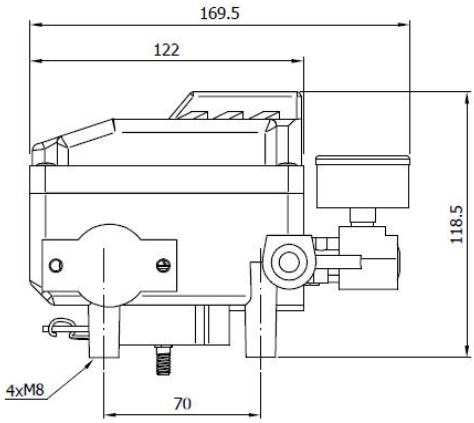

Edificio Genebre. Av. de Joan Carles I, 46-48
08908 L'Hospitalet de Llobregat. Barcelona (Spain)
genebre@genebre.es - www.genebre.es

ESTRUCTURA BÁSICA – *BASIC STRUCTURE*

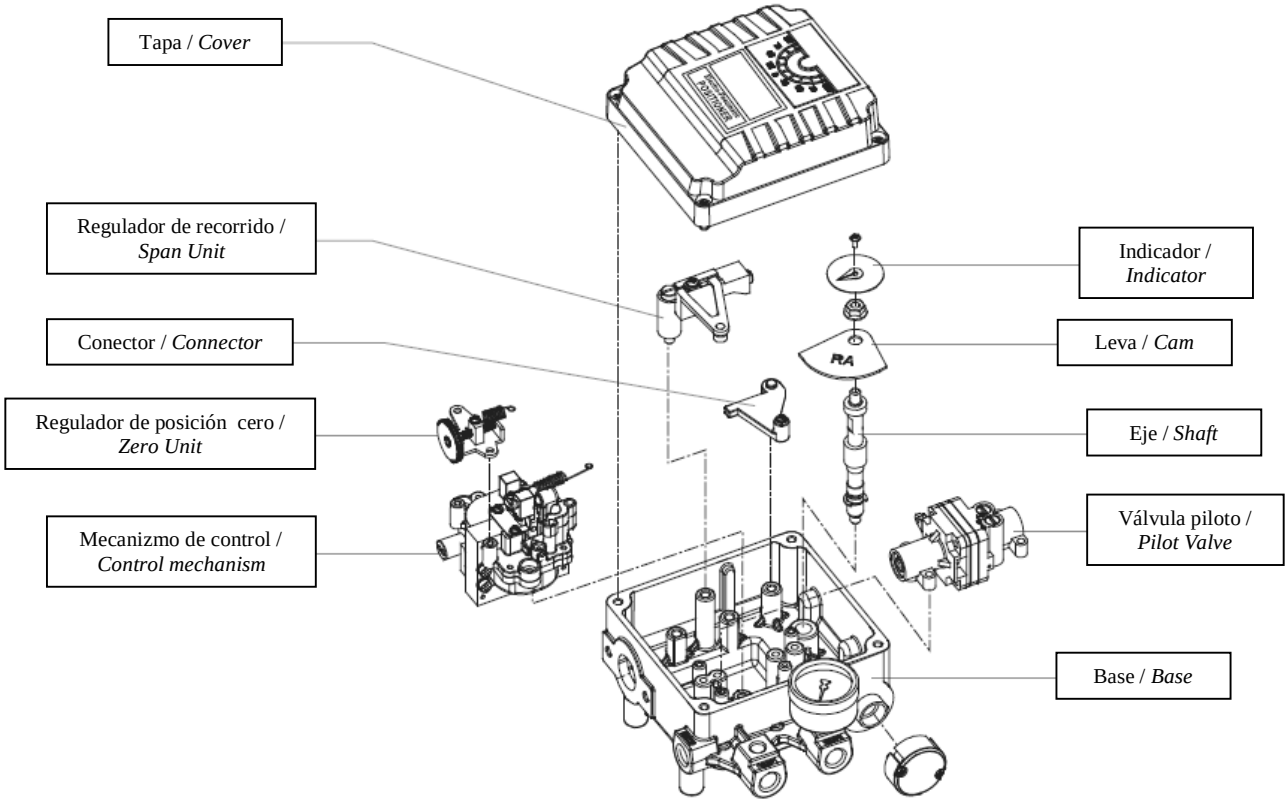
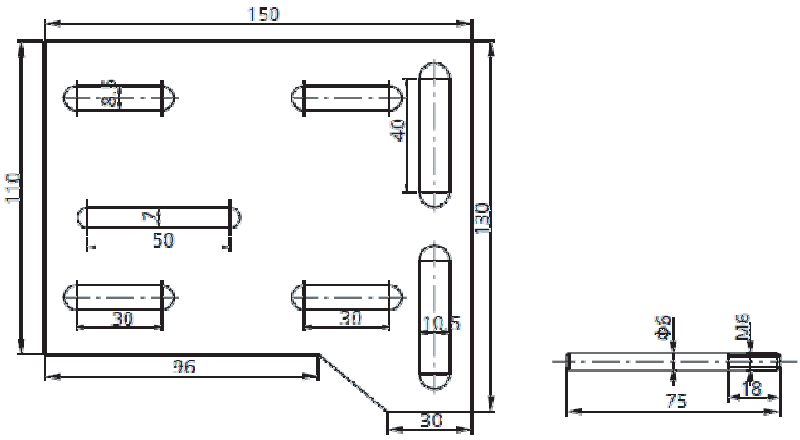
SOPORTE y PERNO PARA MONTAJE – *BRACKET AND SHAFT FOR MOUNTING*